Aufbauanleitung /Assembly instructions

Modell:38381/38382/38847

Invicta Interior GmbH & Co KG
25421 Pinneberg / Germany
info@invicta-interior.com / Tel.04101-8040615

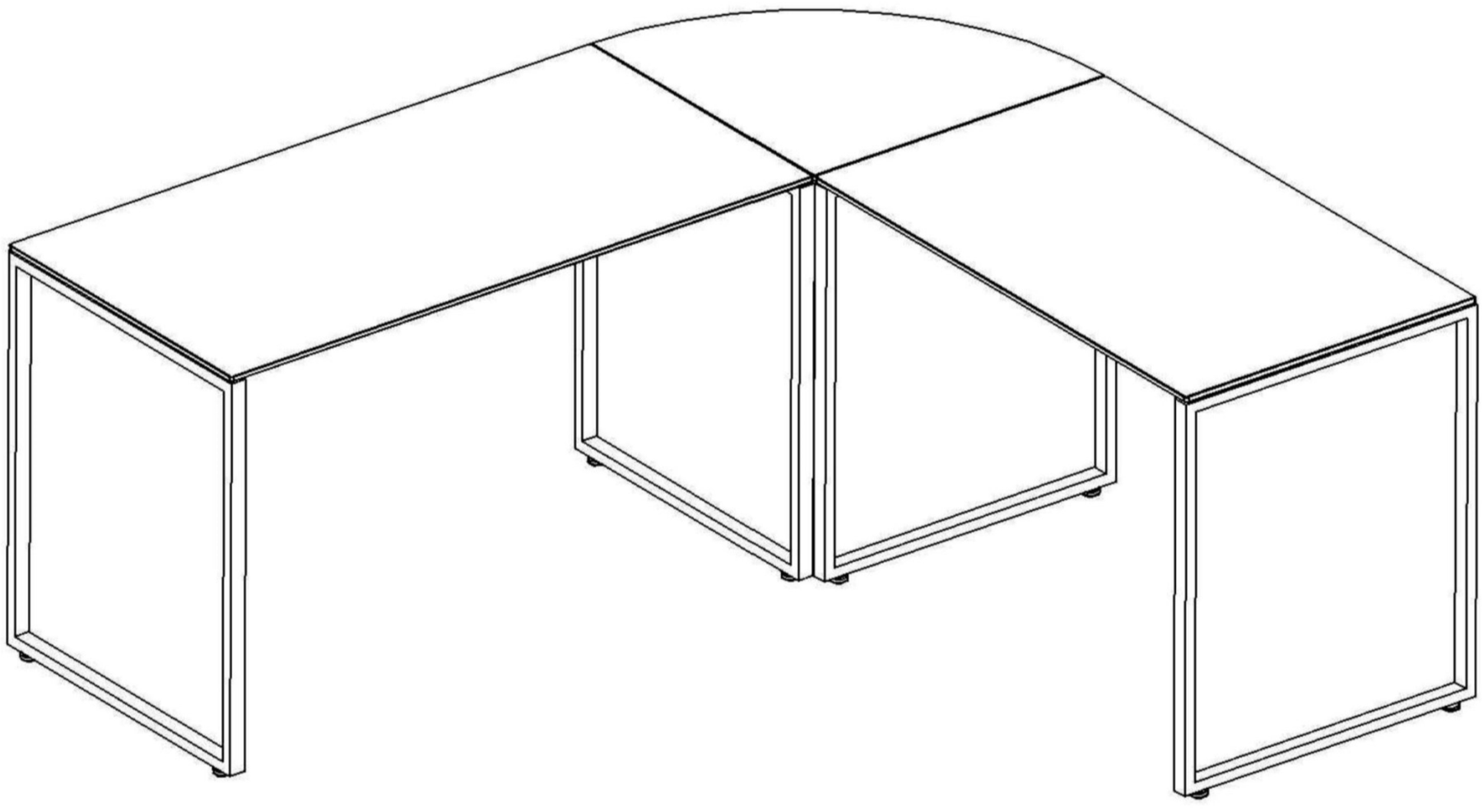

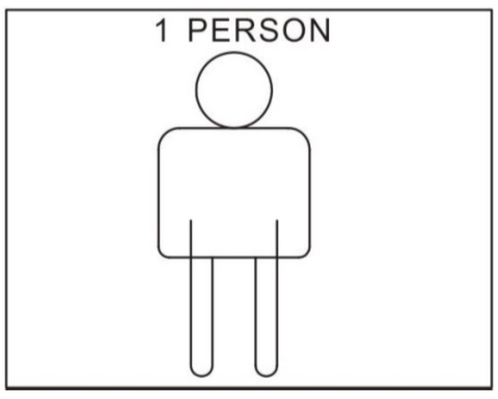

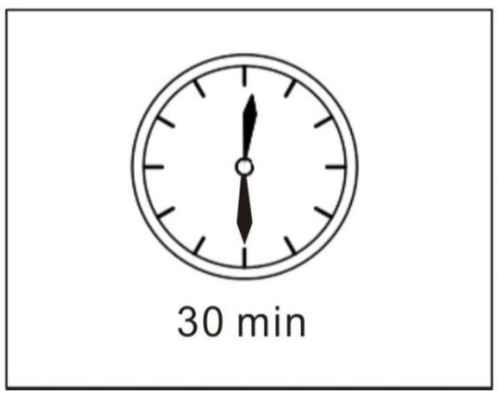

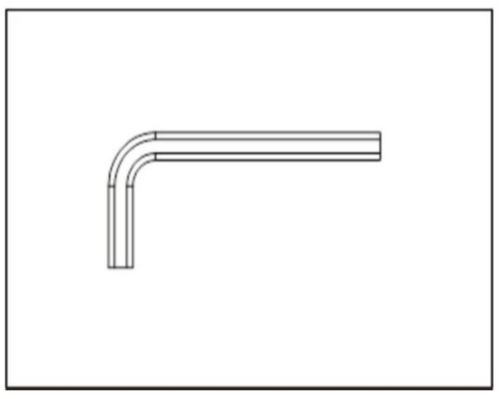

BAUTEILE

Ⓐ x4 30x20mm	Ⓑ x2 6x16mm	Ⓒ x12 ϕ40mm	Ⓓ x8 6x45mm
Ⓔ x4 6x20mm	Ⓕ x4 6x10mm	Ⓖ x4 ϕ6mm	Ⓗ x1
Ⓘ x1 30x30mm			

① x4 725x597x30mm	② x1 1138x500x20mm	③ x1 938x500x20mm	④ x1 1200x600x8mm
⑤ x1 1000x600x8mm	⑥ x1 600x600x8mm		

1

Benötigt für Schritt 1

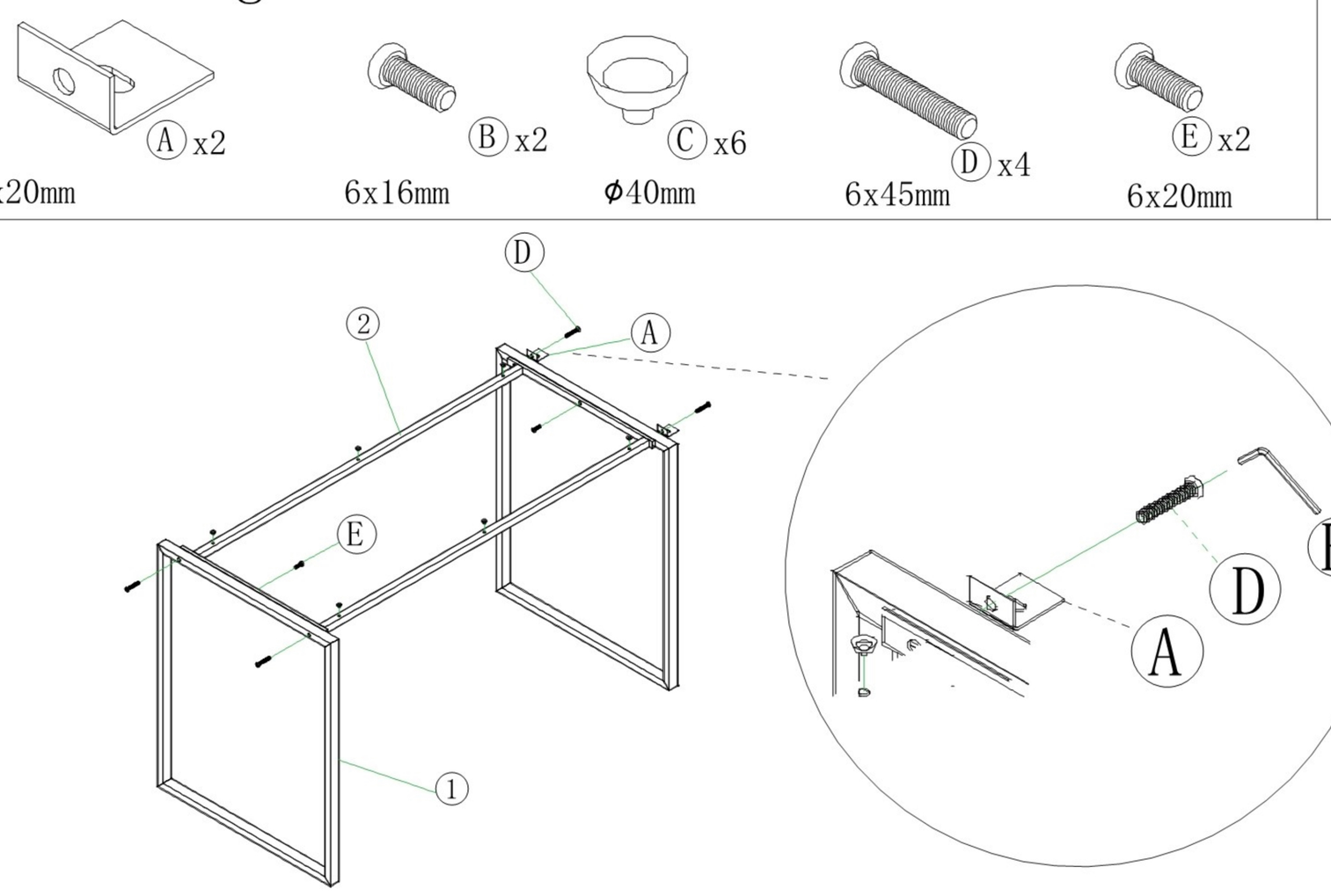

2

Benötigt für Schritt 2

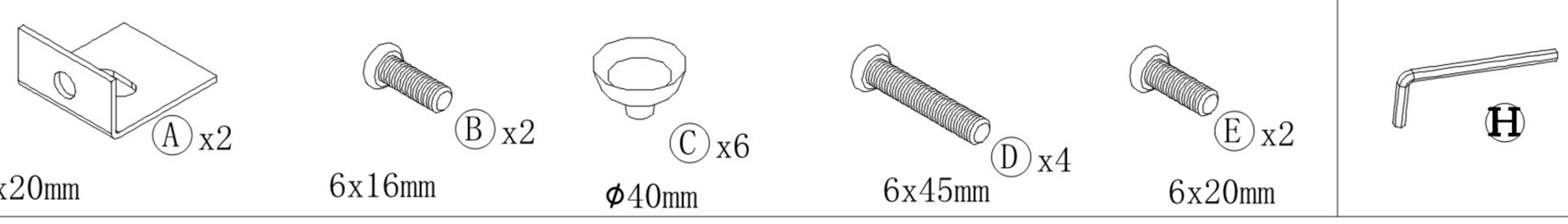

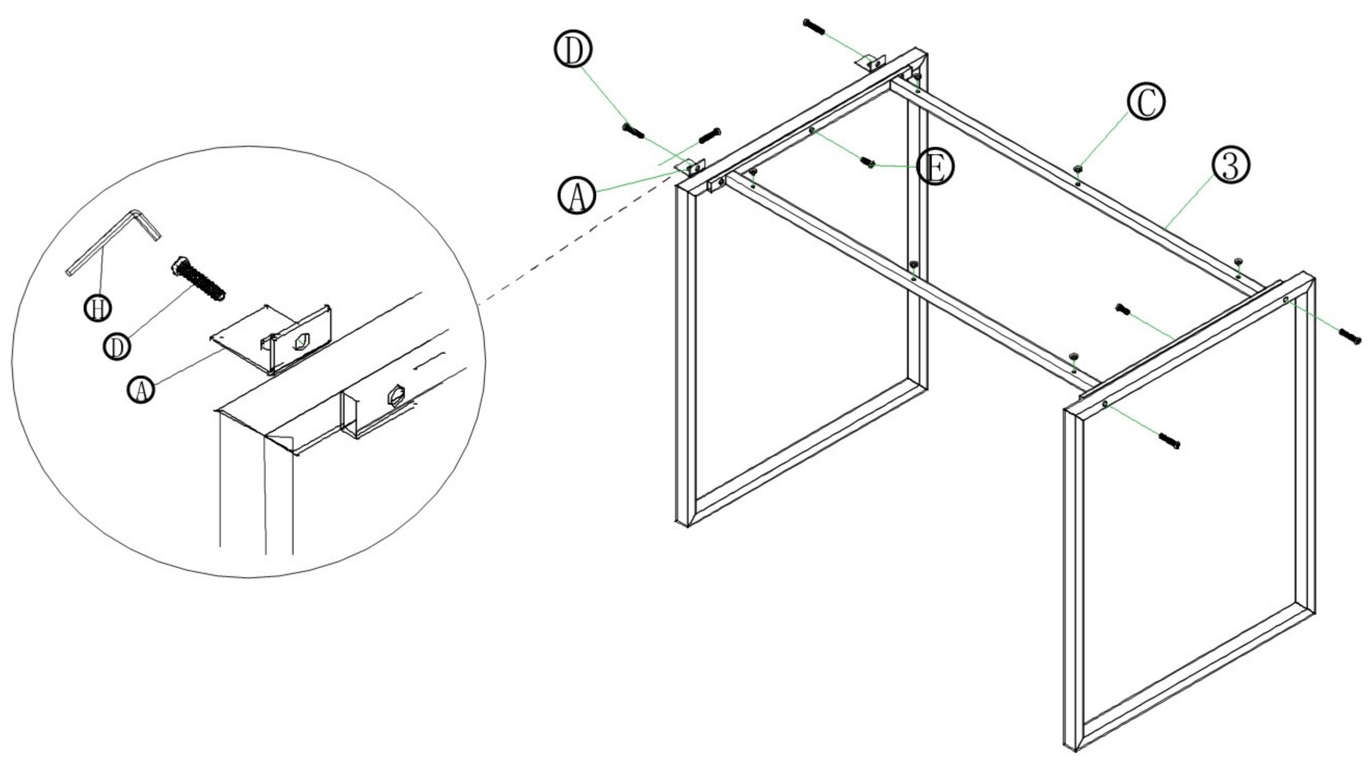

3

Benötigt für Schritt 3

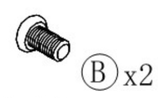

Ⓑ x2
6x16mm

Ⓘ x1
30x30mm

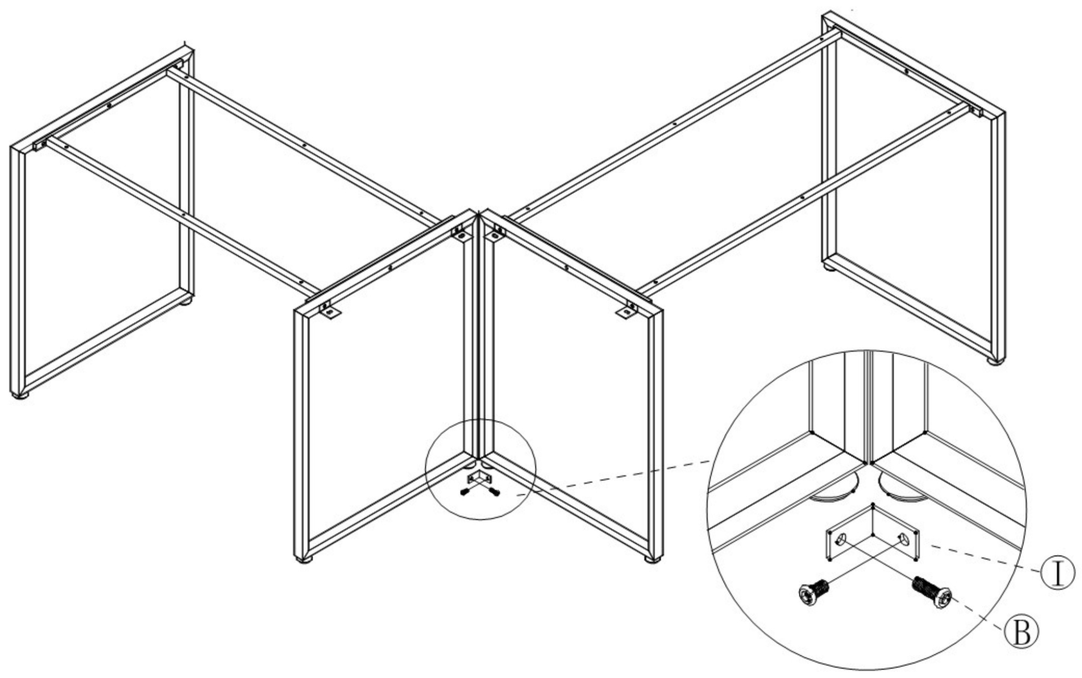

4

Benötigt für Schritt 4

Ⓕ x4
6x10mm

Ⓖ x4
ϕ6mm

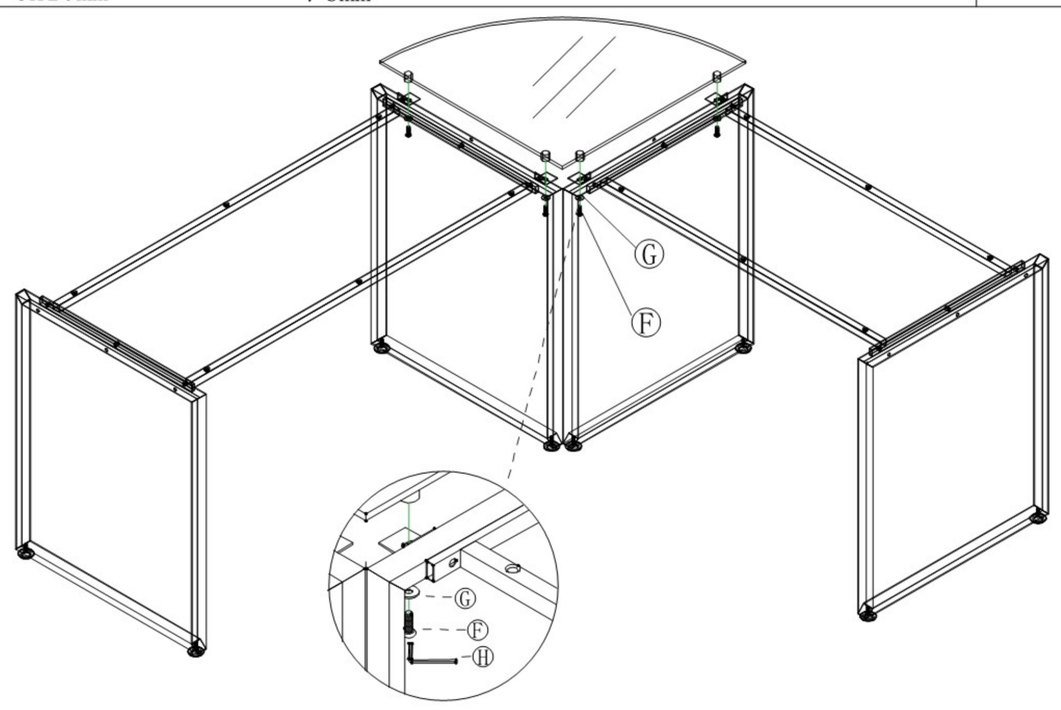

5
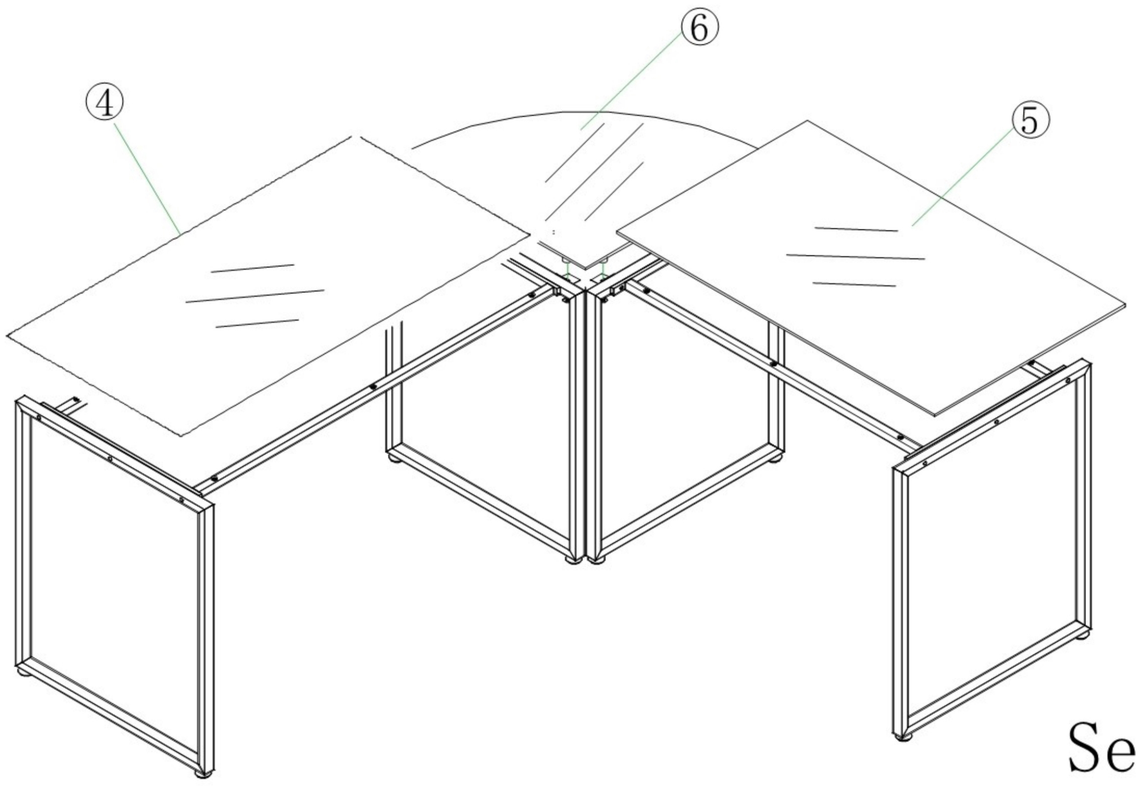
Benötigt für Schritt 5