6406325
PENDANT

HOUSE NORDIC®

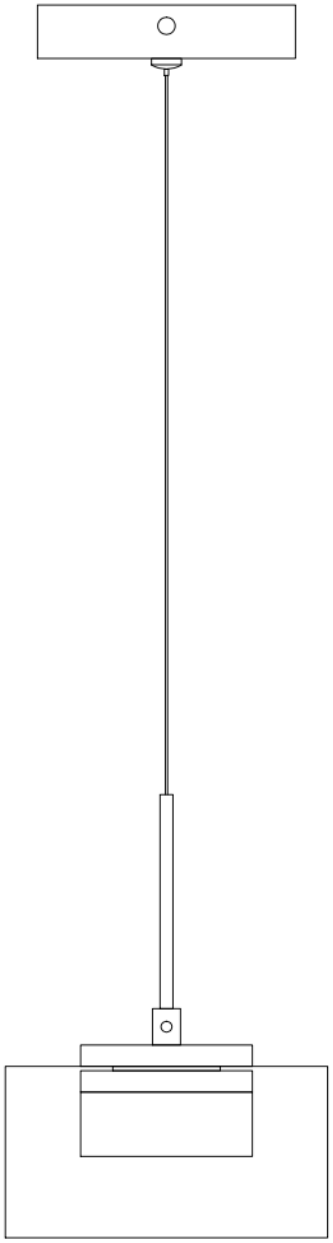

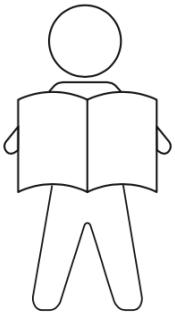

GB ***IMPORTANT INFORMATION!***
Please read the entire manual carefully before starting to assemble and/or using this product. Follow the manual thoroughly and keep it for further reference.

DK ***VIGTIG INFORMATION!***
Læs hele manualen grundigt igennem før samling og/eller brug af dette produkt. Følg manualen nøje, og opbevar den til senere brug.

DE ***WICHTIGE INFORMATIONEN!***
Bitte lesen Sie die gesamte Anleitung sorgfältig durch, bevor Sie mit der Montage und/oder Verwendung dieses Produkts beginnen. Befolgen Sie die Anleitung genau und bewahren Sie diese für den späteren Gebrauch auf.

SE ***VIKTIG INFORMATION!***
Läs bruksanvisningen i sin helhet innan du börjar att montera och/eller använda produkten. Följ bruksanvisningen noggrant och spara den för framtida referens.

FI ***TÄRKEITÄ TIETOJA***
Lue käyttöohjeet kokonaan ennen tämän tuotteen kokoamista ja/tai käyttöä. Noudata käyttöohjeita tarkasti ja säilytä ne myöhempää tarvetta varten.

PL ***WAŻNE INFORMACJE.***
Przed użyciem produktu należy dokładnie zapoznać się ze wskazówkami bezpieczeństwa. Należy zapoznać się z instrukcją obsługi i zachować ją do użytku w przyszłości.

CZ ***DŮLEŽITÉ INFORMACE!***
Před sestavením nebo použitím výrobku si pečlivě přečtěte celý návod. Dodržujte důsledně uvedené pokyny a návod uschovejte, aby byl k dispozici v případě potřeby.

NL ***BELANGRIJKE INFORMATIE!***
Lees de volledige handleiding zorgvuldig door voordat u dit product gebruikt. Volg de handleiding zorgvuldig en bewaar deze voor toekomstig gebruik.

SK ***DÔLEŽITÉ INFORMÁCIE!***
Predtým ako začnete s montážou a/alebo používaním tohto produktu, prečítajte si celý návod. Návod dôsledne dodržiavajte a ponechajte si ho pre použitie v budúcnosti.

FR ***INFORMATIONS IMPORTANTES***
Veuillez lire attentivement l'ensemble du manuel avant d'assembler ou d'utiliser ce produit. Suivez rigoureusement le manuel et conservez-le pour toute consultation ultérieure.

IT ***INFORMAZIONI IMPORTANTI!***
Si prega di leggere attentamente l'intero manuale prima di assemblare e/o utilizzare questo prodotto. Seguire rigorosamente le istruzioni di questo manuale e conservarlo per una successiva consultazione.

ES ***INFORMACIÓN IMPORTANTE***
Leer con atención todo el manual antes de comenzar a ensamblar o a utilizar este producto. Seguir a conciencia las instrucciones del manual y conservarlo para futuras consultas.

RO ***INFORMAȚII IMPORTANTE***
Citiți cu atenție întregul manual înainte de a începe să asamblați și/sau utilizați acest produs. Urmați îndeaproape instrucțiunile din manual și păstrați-l pentru consultare ulterioară.

GB ***IMPORTANT!***
Mounting screws are not included.
Always make sure that the fastening method you choose is suitable and safe for your home.

DK ***VIGTIGT!***
Monteringsskruer medfølger ikke.
Sørg altid for, at den fastgørelsesmetode, du anvender, er sikker og egnet til dit hjem.

DE ***WICHTIG!***
Befestigungsschrauben sind nicht enthalten.
Stellen Sie immer sicher, dass die von Ihnen gewählte Befestigungstechnik für Ihr Zuhause geeignet und sicher ist.

SE ***VIKTIGT!***
Monteringsskruvar medföljer ej.
Säkerställ alltid att den monteringsmetod du väljer lämpar sig för din bostad och är säker.

FI ***TÄRKEÄÄ!***
Asennusruuvit eivät sisälly tuotteeseen.
Varmista aina, että valitsemasi kiinnitysmenetelmä on kotiisi sopiva ja turvallinen.

PL ***WAŻNE!***
Śruby mocujące nie znajdują się w zestawie.
Zawsze upewnij się, że wybrana metoda montażu jest odpowiednia i bezpieczna w przypadku Twojego domu.

CZ ***DŮLEŽITÉ!***
Montážní šrouby nejsou součástí výrobku.
Vždy se ujistěte, že způsob upevnění, který jste zvolili, je pro váš domov vhodný a bezpečný.

NL ***BELANGRIJK!***
Montageschroeven zijn niet inbegrepen.
Ga altijd na of de door u gekozen bevestigingsmethode geschikt en veilig is voor uw huis.

SK ***DÔLEŽITÉ!***
Montážne skrutky nie sú súčasťou balenia.
Șuruburile pentru montare nu sunt incluse.
Asigurați-vă întotdeauna că metoda de fixare pe care ați ales-o este adecvată și sigură pentru casa dvs.

FR ***IMPORTANT***
Les vis de montage ne sont pas fournies.
Assurez-vous toujours que la méthode de montage que vous choisissez convienne à votre domicile et soit sûre.

IT ***IMPORTANTE!***
Le viti di montaggio non sono incluse.
Assicurarsi sempre che il metodo di fissaggio scelto sia adatto e sicuro per la vostra casa.

ES ***IMPORTANTE***
Los tornillos de montaje no se incluyen.
Asegúrese siempre de que el método de fijación empleado sea adecuado y seguro para su casa.

RO ***IMPORTANT!***
Șuruburile pentru montare nu sunt incluse.
Asigurați-vă întotdeauna că metoda de fixare pe care ați ales-o este adecvată și sigură pentru casa dvs.

GB ***GENERAL MAINTENANCE:***

Use a soft, dry cloth for dusting, and a soft cloth wrung in lukewarm water (<50°C) with a mild detergent to remove grease stains or similar.
Never use detergents containing abrasive or solvent. Only switch on the lamp once all the water has evaporated.

DK ***GENEREL VEDLIGEHOLDELSE:***

Anvend en blød, tør klud til aftørring af støv, samt en blød klud opvredet i lunkent vand (<50°C) og med mildt rengøringsmiddel til fjernelse af fedtpletter eller lignende.
Brug aldrig rengøringsmidler, der indeholder slibemidler eller opløsningsmidler. Tænd først for lampen, når alt vandet er fordampet.

DE ***ALLGEMEINE WARTUNG:***

Mit einem weichen, trockenen Tuch abwischen und mit einem weichen, in lauwarmem Wasser (< 50°C) und mildem Reinigungsmittel ausgewungenen Tuch Fettflecken oder Ähnliches entfernen.
Niemals Reinigungsmittel mit Scheuermittel oder Lösungsmittel verwenden. Die Lampe erst einschalten, wenn das gesamte Wasser verdunstet ist.

SE ***ALLMÄNT UNDERHÅLL:***

Använd en mjuk, torr trasa med damning och en mjuk trasa urvriden i ljummet vatten (<50°C) och ett milt rengöringsmedel för att ta bort fettfläckar eller liknande.
Använd aldrig rengöringsmedel som innehåller slipmedel eller lösningsmedel. Tänd inte lampan förrän allt vatten har dunstat bort.

FI ***HOITO-OHJEET:***

Pyyhi pölyt pehmeällä, kuivalla liinalla ja poista rasvatahrat yms. haaleassa vedessä (<50 °C) kostutetulla liinalla ja miedolla puhdistusaineella.
Älä käytä hankaavia aineita tai liuottimia sisältäviä puhdistusaineita. Vahda lamppu vasta, kun kaikki vesi on haihtunut.

PL ***OGÓLNA KONSERWACJA:***

Do usuwania kurzu używać miękkiej, suchej ściereki, natomiast do usuwania tłustych plam lub podobnych substancji – miękkiej szmatki zanurzonej w ciepłej wodzie (< 50 °C) z dodatkiem łagodnego detergentu.
Nie wolno stosować detergentów zawierających substancje ścierne ani rozpuszczalniki. Lampę włączać dopiero po całkowitym wyschnięciu wody.

CZ ***VŠEOBECNÁ ÚDRŽBA:***

K utírání prachu používejte měkký suchý hadřík a k odstranění mastných skvrn nebo podobných nečistot měkký hadřík vyždímaný ve vlažné vodě (< 50 °C) s jemným čisticím prostředkem.
Nikdy nepoužívejte čistící prostředky obsahující abraziva nebo rozpouštědla. Lampu zapněte až poté, co se veškerá voda odpaří.

NL ***ALGEMEEN ONDERHOUD:***

Gebruik een zachte, droge doek om af te stoffen en een zachte doek uitgewrongen in lauw water (<50 °C) met een mild reinigingsmiddel om vetvlekken en dergelijke te verwijderen.
Gebruik nooit reinigingsmiddelen die schuur- of oplosmiddelen bevatten. Schakel de lamp alleen in nadat al het water is verdampt.

SK ***VŠEOBECNÁ ÚDRŽBA:***

Prach odstráňte mäkkou suchou handričkou a na odstránenie mastných škvŕn a podobných nečistôt použite mäkkú handričku namočenú vo vlažnej vode (< 50 °C) s jemným čistiacim prostriedkom.
Nikdy nepoužívajte čistiace prostriedky s obsahom abrazív alebo rozpúšťadiel. Lampu zapínajte až keď sa odparí všetka voda.

FR ***ENTRETIEN GÉNÉRAL:***

Dépoussiérez à l'aide d'un chiffon sec et pour retirer la poussière, et un chiffon doux rincé dans de l'eau tiède (< 50 °C) avec un détergent doux pour éliminer les taches de graisse ou similaires.
N'utilisez jamais de détergents abrasifs ou à solvant. N'allumez la lampe que une fois toute l'eau évaporée.

IT ***MANUTENZIONE GENERALE:***

Per spolverare usare un panno morbido e asciutto e rimuovere macchie di grasso o simili un panno morbido strizzato in acqua tiepida (<50°C).
Non usare detergenti contenenti abrasivi o solventi. Accendere la lampada solo quando tutta l'acqua è evaporata.

ES ***IMANTENIMIENTO GENERAL:***

Utilice un paño suave y seco para eliminar el polvo y un paño húmedo escurrido en agua tibia (<50 °C) y detergente suave para eliminar las manchas de grasa o suciedad similar.
No use detergentes abrasivos ni que contengan disolventes. Encienda la lámpara solo cuando se haya evaporado todo el agua.

RO ***ÎNTREȚINERE GENERALĂ:***

Folosiți o lavetă moale și uscată pentru a șterge praful și o lavetă moale, stoarsă, umezită în apă călduță (<50 oC) cu un detergent delicat pentru a îndepărta petele de grăsime sau altele similare.
Nu utilizați niciodată detergenți care conțin substanțe abrazive sau solvenți. Porniți lampa numai după ce s-a evaporat toată apa.

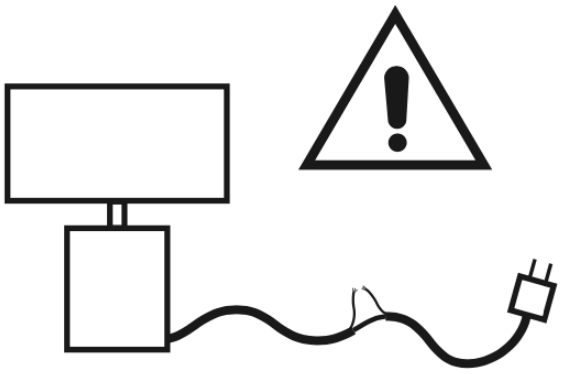

GB ***IMPORTANT!***
The external flexible cable or cord of this luminaire cannot be replaced; if the cord is damaged, the luminaire must be destroyed.

DK ***VIGTIGT!***
Den udvendige fleksible ledning på denne lampe kan ikke udskiftes; hvis ledningen beskadiges, skal lampen destrueres.

DE ***WICHTIG!***
Das externe flexible Kabel dieser Leuchte kann nicht ersetzt werden; wenn das Kabel beschädigt ist, muss die Leuchte zerstört werden.

SE ***VIKTIGT!***
Den externa flexibla kabeln eller sladden på denna armatur får ej ersättas; vid skada måste armaturen förstöras.

FI ***TÄRKEÄÄ!***
Tämän valaisimen ulkoista taipuisaa kaapelia tai johtoa ei voi vaihtaa; jos kaapeli vahingoittuu, valaisin on hävitettävä.

PL ***WAŻNE!***
Zewnętrzny elastyczny kabel lub przewód tej lampy nie jest częścią wymienną; w przypadku jego uszkodzenia całą lampę należy oddać do utylizacji.

CZ ***DŮLEŽITÉ!***
Vnější ohebný kabel nebo šňůra této svítilny se nedají vyměnit; je-li poškozena, svítidlo je nutné zlikvidovat.

NL ***BELANGRIJK!***
De externe flexibele kabel of snoer van deze armatuur kan niet worden vervangen; als het snoer beschadigd is, moet de armatuur worden vernietigd.

SK ***DÔLEŽITÉ!***
Vonkajší ohybný kábel alebo šnúru tohto svietidla nie je možné vymeniť; ak je šnúra poškodená, svietidlo sa musí zničiť.

FR ***IMPORTANT!***
Le cordon ou câble flexible externe de ce luminaire ne peut pas être remplacé; si le cordon est endommagé, le luminaire doit être mis au rebut.

IT ***IMPORTANTE!***
Non è possibile sostituire il cavo flessibile esterno di questo apparecchio; se è danneggiato, l'apparecchio deve essere smaltito.

ES ***IMPORTANTE!***
El cable o cordón flexible externo de esta lámpara no puede sustituirse por lo que si se daña el cable, la lámpara debe desecharse.

RO ***IMPORTANT!***
Cablul sau firul flexibil extern al acestui corp de iluminat nu poate fi înlocuit; în cazul deteriorării cablului, corpul de iluminat trebuie casat.

GB ***IMPORTANT!***
Always shut off power to the circuit before starting installation work. In some countries electrical installation work may only be carried out by a authorized electrical contractor. Contact your local electricity authority for advice.

DK ***VIGTIGT!***
Afbryd altid strømmen til kredsløbet, før installationsarbejdet påbegyndes. I nogle lande må elektrisk installationsarbejde kun udføres af en autoriseret elinstallatør. Få oplysninger hos de relevante myndigheder.

DE ***WICHTIG!***
Schalten Sie vor Beginn der Installationsarbeiten immer den Stromkreis ab. In einigen Ländern dürfen Elektroinstallationsarbeiten nur von einem zugelassenen Elektroinstallateur durchgeführt werden. Wenden Sie sich an Ihre örtliche Elektrizitätsbehörde, um sich beraten zu lassen.

SE ***VIKTIGT!***
Slå alltid av strömmen till kretsen innan du påbörjar installationsarbetet. I vissa länder får elinstallationsarbeten endast utföras av en auktoriserad elinstallatör. Kontakta elsäkerhetsverket i ditt land för att få råd.

FI ***TÄRKEÄÄ!***
Katkaise aina sähkö virrapiiristä ennen asennustöiden aloittamista. Joissakin maissa sähköasennustöitä saa tehdä vain valtuutettu sähköasentaja. Kysy neuvoa paikalliselta sähköviranomaiselta.

PL ***WAŻNE!***
Zawsze należy wyłączyć napięcie, zanim rozpocznie się instalację obwodu. W niektórych krajach instalację elektryczną może wykonywać wyłącznie wykwalifikowany elektryk. W celu uzyskania porady należy skontaktować się z lokalnym urzędem ds. energii elektrycznej.

CZ ***DŮLEŽITÉ!***
Vždy vypněte napájení obvodu před zahájením instalace. V některých zemích smí elektroinstalační práce provádět pouze autorizovaný elektrikář. Kontaktujte svého místního dodavatele elektřiny a vyžádejte si radu.

NL ***BELANGRIJK!***
Zet altijd de stroom uit voordat u met de installatie begint. In sommige landen mogen elektrische installaties alleen worden uitgevoerd door erkende elektriciens. Neem dan lokaal contact op met de elektriciteitsdistributeur.

SK ***DÔLEŽITÉ!***
Vždy vypnite napájanie obvodu pred zahájením inštalácie. V niektorých krajinách smú elektroinštalačné práce vykonávať len autorizovaní elektrotechnickí dodávatelia. Obráťte sa na miestny úrad pre elektrickú energiu, ktorý vám poradí.

FR ***IMPORTANT!***
COUPEZ toujours l'alimentation du circuit avant de commencer les travaux d'installation. Dans certains pays, les travaux d'installation électrique ne peuvent être effectués que par un électricien agréé. Contactez la compagnie d'électricité locale pour obtenir des conseils.

IT ***IMPORTANTE!***
Disattivare sempre l'alimentazione del circuito prima di iniziare l'installazione. In alcuni Paesi i lavori di installazione elettrica possono essere eseguiti solo elettricisti certificati. Per maggiori informazioni contattare la compagnia locale di fornitura dell'energia elettrica.

ES ***IMPORTANTE!***
Desconecte siempre la alimentación del circuito antes de iniciar la instalación. En algunos países, las instalaciones eléctricas deben ser realizadas únicamente por electricistas autorizados. Póngase en contacto con la autoridad eléctrica local para que le asesore.

RO ***IMPORTANT!***
Decuplaţi întotdeauna tensiunea de alimentare a circuitului înainte de a începe lucrările de instalare. În unele ţări, lucrările de instalare electrică pot fi executate numai de către un electrician autorizat. Contactaţi autoritatea locală care gestionează energia electrică pentru informaţii.

GB ***IMPORTANT – PROPER DISPOSAL:***
The crossed-out wheeled bin indicates that marked items must be disposed of separately from household waste. By handing over marked items for recycling, according to local regulations, you help reduce potential harmful impact on the environment and on human health.

DK ***VIGTIGT – KORREKT BORTSKAFFELSE:***
Den overkrydsede skraldespand med hjul angiver, at de markerede genstande skal bortskaffes separat fra husholdningsaffald. Ved at aflevere de markerede dele til genbrug i henhold til lokale bestemmelser hjælper du med at reducere potentiel skadelig indvirkning på miljøet og menneskers sundhed.

DE ***WICHTIG – ORDNUNGSGEMÄSSE ENTSORGUNG:***
Die durchgestrichene Mülltonne auf Rädern weist darauf hin, dass gekennzeichnete Gegenstände getrennt vom Hausmüll entsorgt werden müssen. Indem Ihr entsprechend gekennzeichnete Artikel gemäß den örtlichen Vorschriften zum Recycling abgebt, tragt Ihr dazu bei, potenzielle schädliche Auswirkungen auf die Umwelt und die menschliche Gesundheit zu reduzieren.

SE ***VIKTIGT – KORREKT AVFALLSHANTERING:***
Den överkryssade soptunnan visar att föremål med denna märkning ska lämnas separat från hushållsavfall. Genom att lämna in märkta föremål för återvinning, enligt lokala bestämmelser, bidrar du till att minska potentiellt skadlig inverkan på miljön och på människors hälsa.

FI ***TÄRKEÄÄ – OIKEA HÄVITTÄMINEN:***
Yliviivattu jäteastia symboloi sitä, että merkityt tuotteet on hävitettävä erillään talousjätteistä. Toimittamalla kierrätykseen merkityt tuotteet paikallisten säännösten mukaisesti voit vähentää haitallisia vaikutuksia ympäristöön ja ihmisten terveyteen.

PL ***WAŻNE – PRAWIDŁOWA UTYLIZACJA:***
Przekreślony kosz na kółkach oznacza, że przedmioty należy usuwać oddzielnie od odpadów domowych. Przekazując oznaczone przedmioty do recyklingu, zgodnie z lokalnymi przepisami, pomagasz zmniejszyć ich potencjalnie szkodliwy wpływ na środowisko i zdrowie ludzi.

CZ ***DŮLEŽITÉ – SPRÁVNÁ LIKVIDACE:***
Symbol přeškrtnuté popelnice znamená, že značené předměty je nutné likvidovat odděleně od komunálního odpadu. Předáním označených předmětů k recyklaci v souladu s místními předpisy pomáháte snížit potenciálně škodlivý vliv na životní prostředí a lidské zdraví.

NL ***BELANGRIJK – JUISTE VERWIJDERING:***
Het symbool van de doorgekruiste afvalbak op wielen geeft aan dat gemarkeerde items niet met het huishoudelijk afval moeten worden afgevoerd. Door gemarkeerde items in te leveren voor recycling volgens de plaatselijke voorschriften, help je de mogelijke schadelijke gevolgen voor het milieu en de volksgezondheid te verminderen.

SK ***DÔLEŽITÉ – SPRÁVNA LIKVIDÁCIA:***
Preškrtnutý symbol odpadkového koša na kolieskach znamená, že označené predmety musia byť likvidované oddelene od komunálneho odpadu. Odovzdaním označených predmetov na recykláciu v súlade s miestnymi predpismi pomáhate znížiť potenciálne škodlivý vplyv na životné prostredie a ľudské zdravie.

FR ***IMPORTANT – ÉLIMINATION APPROPRIÉE:***
Le symbole de la poubelle sur roues barrée d'une croix indique que les articles marqués doivent être éliminés séparément des déchets ménagers. En mettant les articles marqués au recyclage, conformément aux réglementations locales, vous contribuez à réduire l'impact potentiellement nocif sur l'environnement et sur la santé humaine.

IT ***IMPORTANTE – SMALTIMENTO CORRETTO:***
Il bidone della spazzatura barrato indica che gli articoli contrassegnati devono essere smaltiti separatamente dai rifiuti domestici. Consegnando gli articoli contrassegnati per il riciclo in conformità alle norme locali, aiutate a ridurre il potenziale impatto negativo sull'ambiente e sulla salute umana.

ES ***IMPORTANTE – ELIMINACIÓN ADECUADA:***
El icono de un cubo de basura tachado indica que los artículos marcados deben eliminarse por separado de la basura doméstica. Al entregar los artículos marcados para su reciclaje, de acuerdo con las normativas locales, estarás ayudando a reducir su impacto potencial sobre el medio ambiente y en la salud humana.

RO ***ÎIMPORTANT – ELIMINARE CORECTĂ:***
Simbolul pubela tăiată cu o cruce indică faptul că obiectele marcate trebuie eliminate separat de deșeurile menajere. Prin predarea articolelor marcate pentru reciclare, conform reglementărilor locale, contribuiți la reducerea impactului potențial dăunător asupra mediului și sănătății umane.

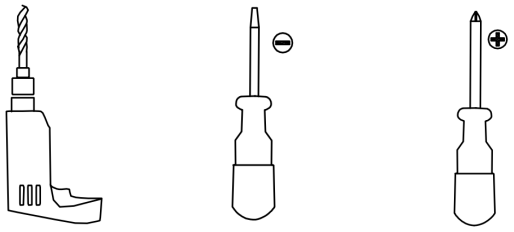

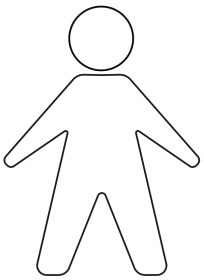

1

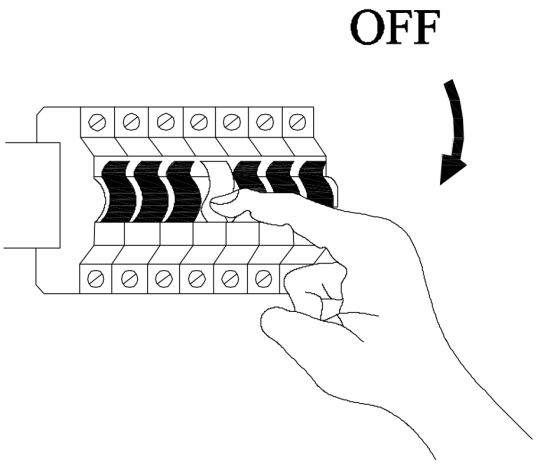

2

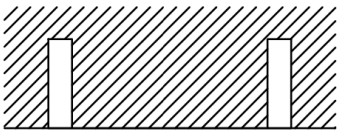

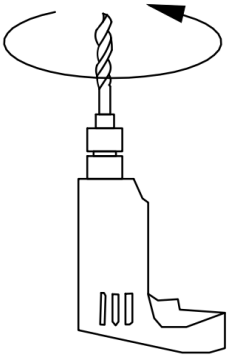

3

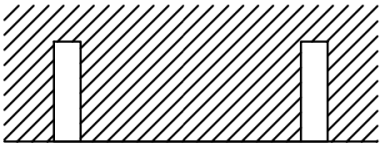

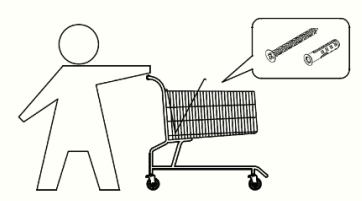

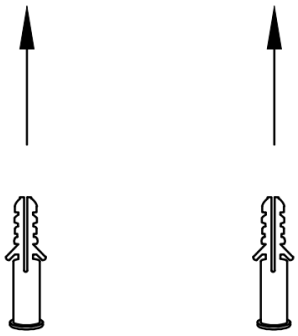

4

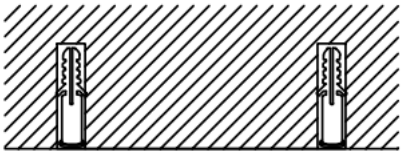

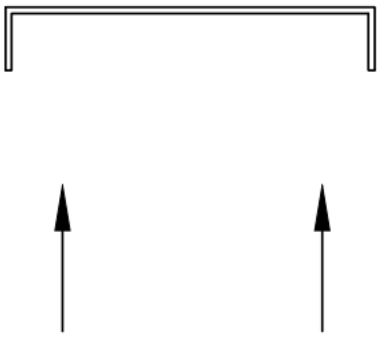

5

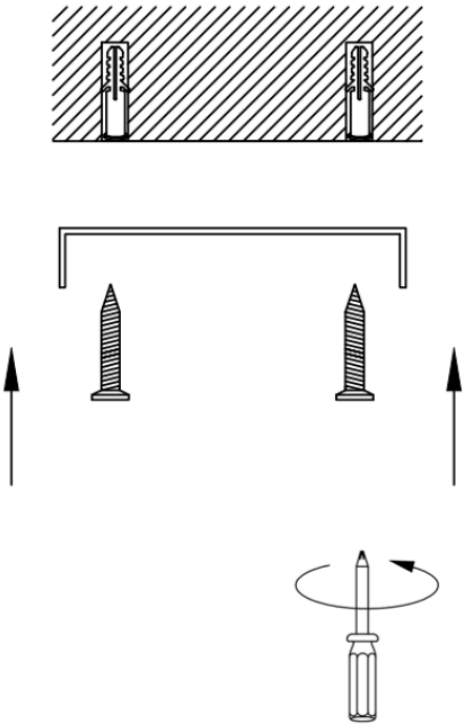

6

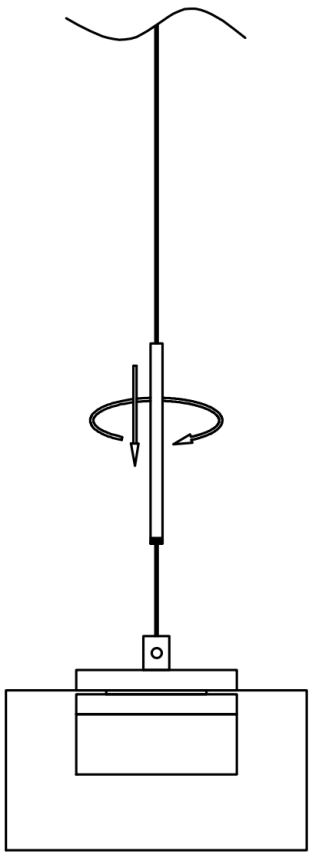

7

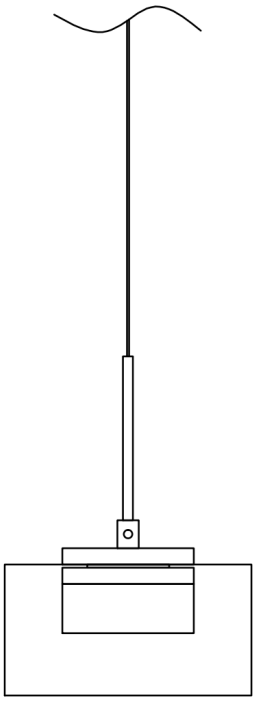

8

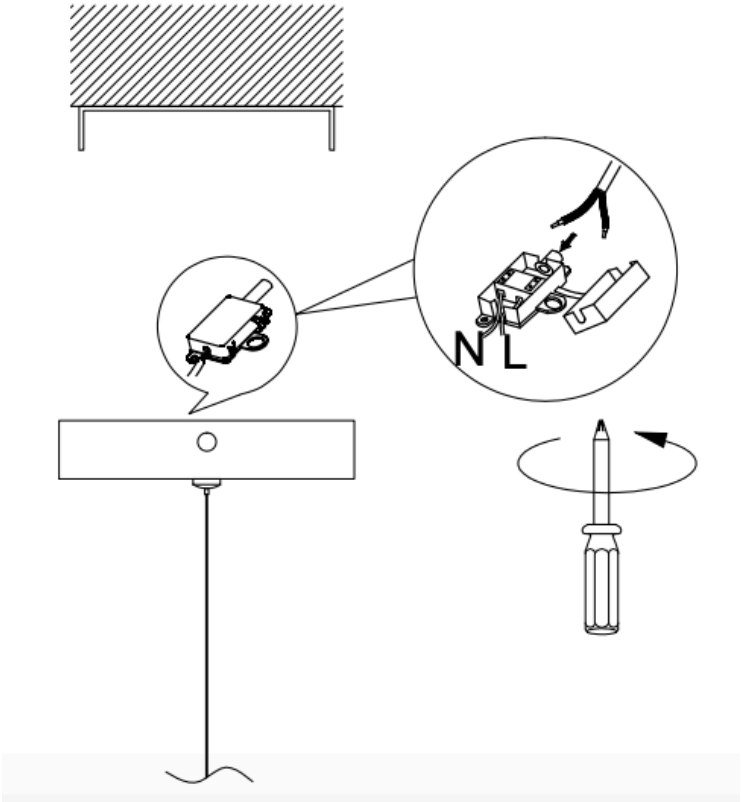

9

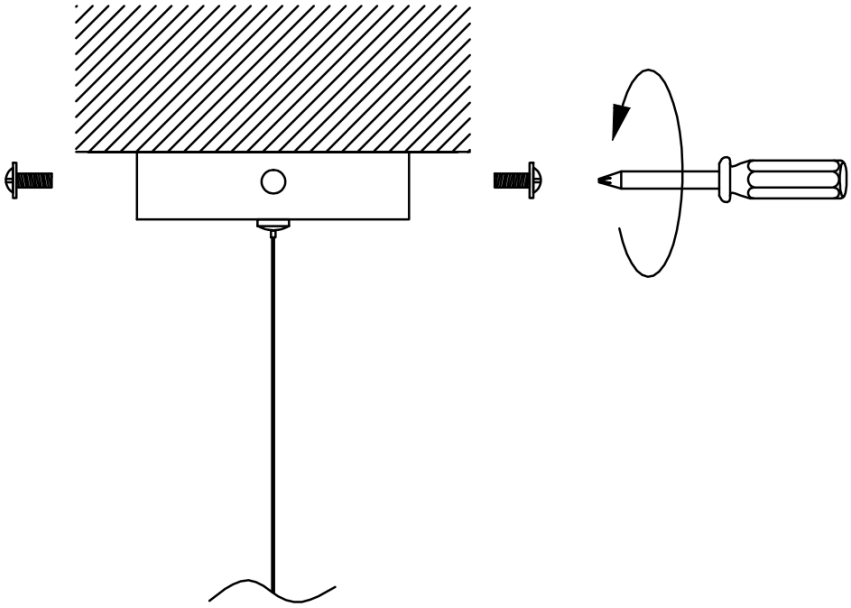

10

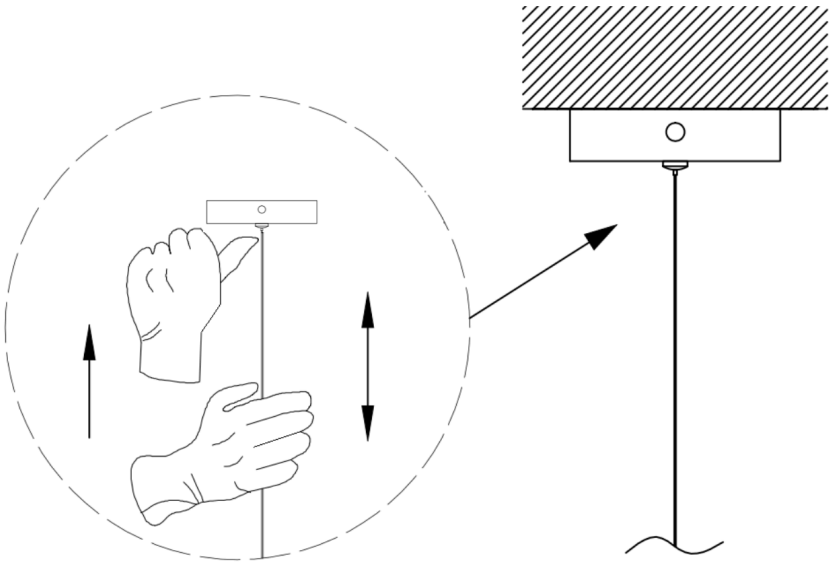

11

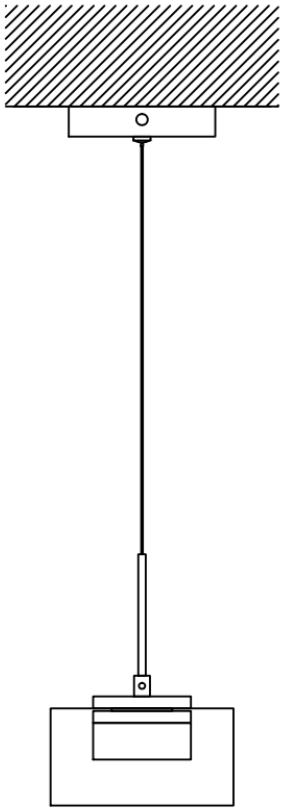

12

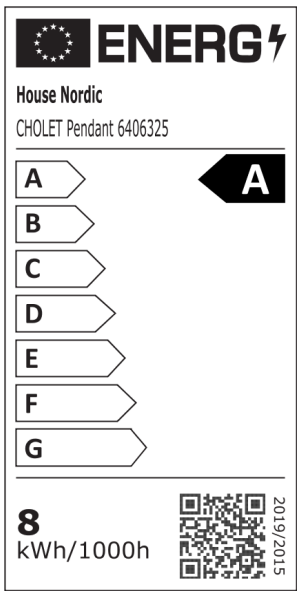

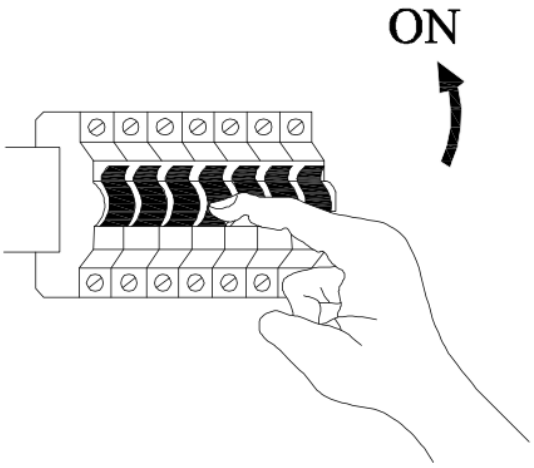

LED 8W 3000K