LENA 3 KAPILI GARDIROP
KURULUM ŞEMASI
ASSEMBLY GUİDE

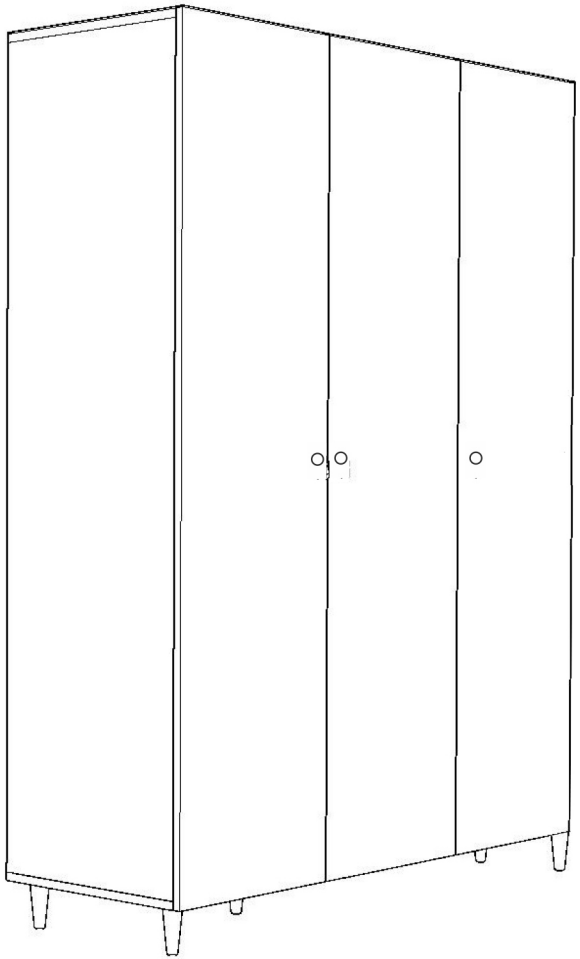

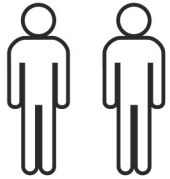

Bu modül iki kişi tarafından kurulmalıdır.
This unit should be assembled by two persons.

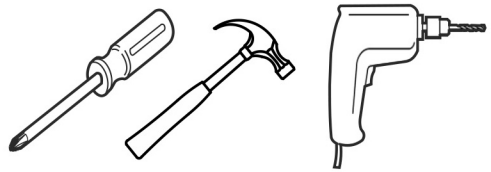

Bu modülün kurulumu için gerekli olan araçlar.
The necessary tools (not included)

AKSESUAR LİSTESİ / ACCESSORY LIST

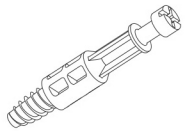 MİNİFİX MİL X 24 (MİNİFİX SHAFT)	MİNİFİX GÖVDE X 24 (MİNİFİX BODY)	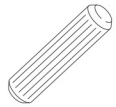 KAVELA X 24 (DOWEL)	DÜBEL X 24 (PEG)
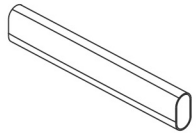 ASKI BORUSU X 1 (HANGER PİPE)	3.5X18 VİDA X 76 (3,5X18 SCREW)	AHŞAP KULP x 3 (HOLDER)	3,5 X40 VİDA X 3 (HOLDER SCREW)
RAF PİMİ X 12 (PİLASTİC PİN)	ASKI FLANŞI X 2 (HANGER İRON)	10 CM AHŞAP AYAK X 6 (FURNİTURE LEG)	AYAK DEMİRİ X 6 (İRON)
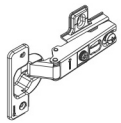 DÜZ MENTEŞE X 6 (HİNGE)	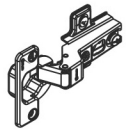 YARIM DEVE MENTEŞE X3 (HALF CAMEL HİNGE)	ARKALIK KÖŞE X 12 (CORNER WEDGE)	

* AKSESUARLARI GÖSTERİLDİĞİ GİBİ DÜZ BİR ZEMİN ÜZERİNDE TAKINIZ...
* ÜRÜNÜ KURARKEN MONTAJ SIRASINI TAKİP EDİNİZ

* FİX THE ACCESORİES AS SHOWN FOLLOW THE
İNSTALLATİON SEQUENCE WHİLE İNSTALLİNG THE PRODUCT.

DİKKAT !! / ATTENTION !!

Minifiks ve Kavela ürünlerimizde kullanılan ana bağlantı malzemesidir. Montaja başlamadan önce lütfen aşağıdaki çizimleri kontrol ederek, anlamaya çalışın...

Minifix and Dowel is the main connection material used in products. Before starting assembly, please check the drawings below...

Minifix Dübeli

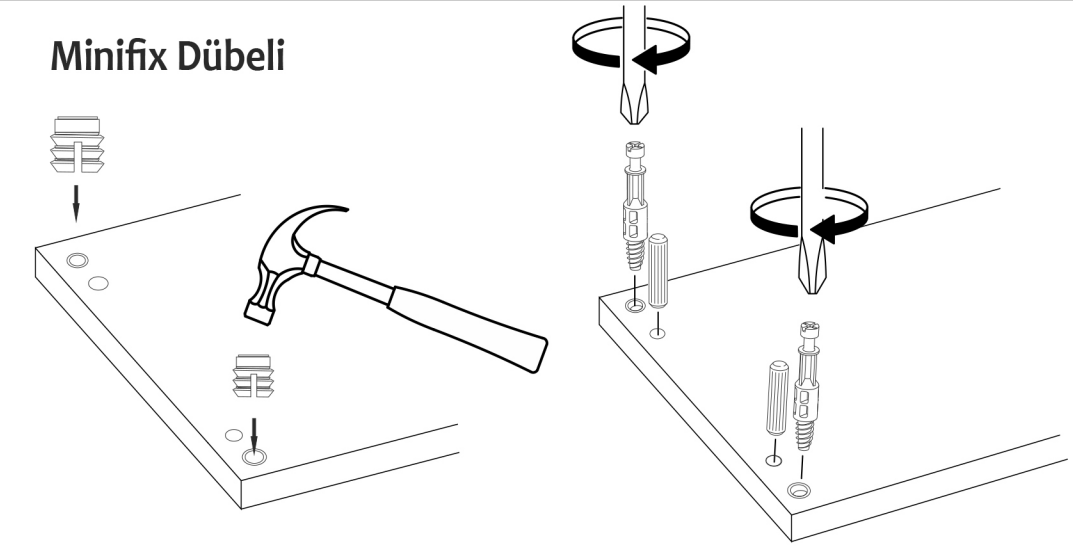

Minifix Gövde
(MİNİFİX BODY)

Minifix Mil
(MİNİFİX SHAFT)

Kavela
(DOWEL)

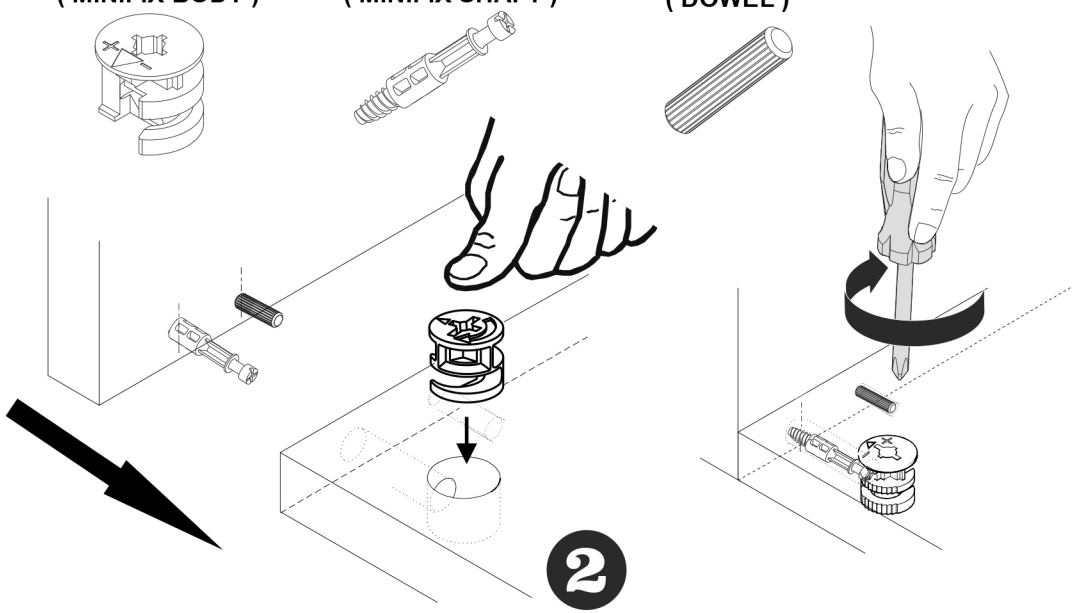

PARÇA KODLAMA / GENERAL VIEW

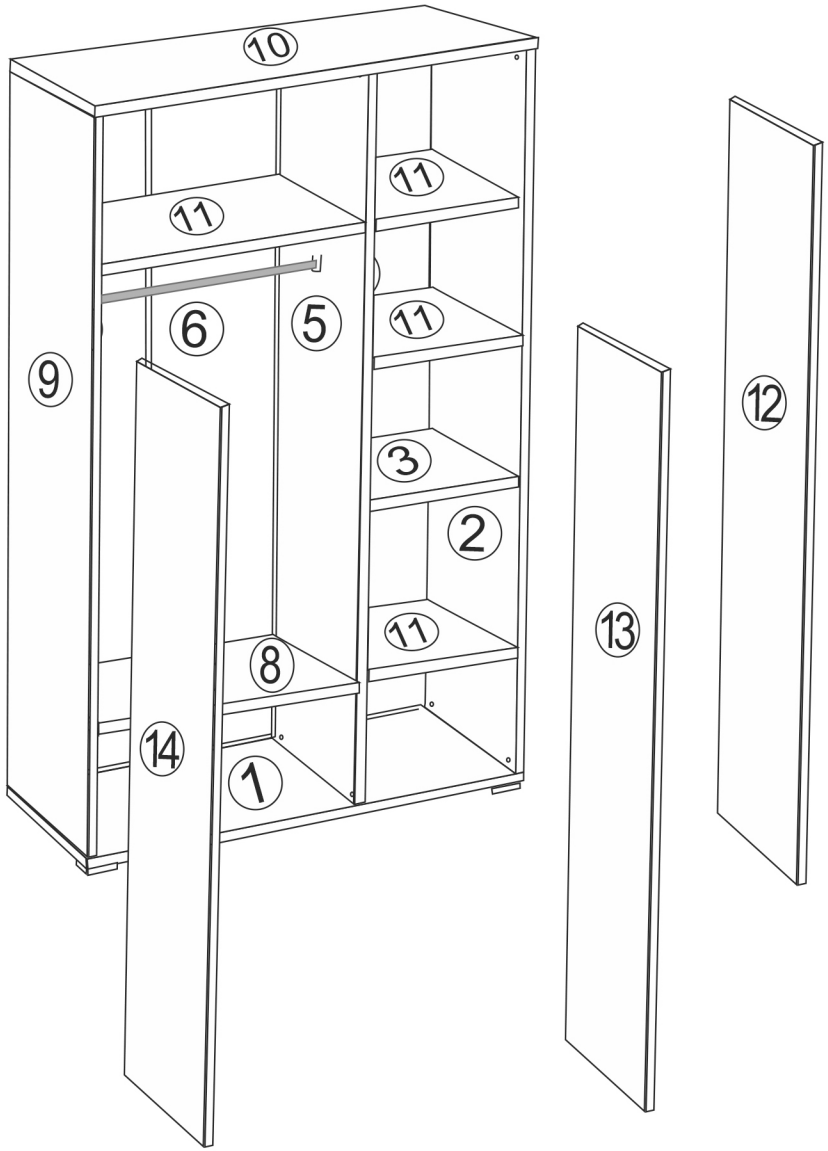

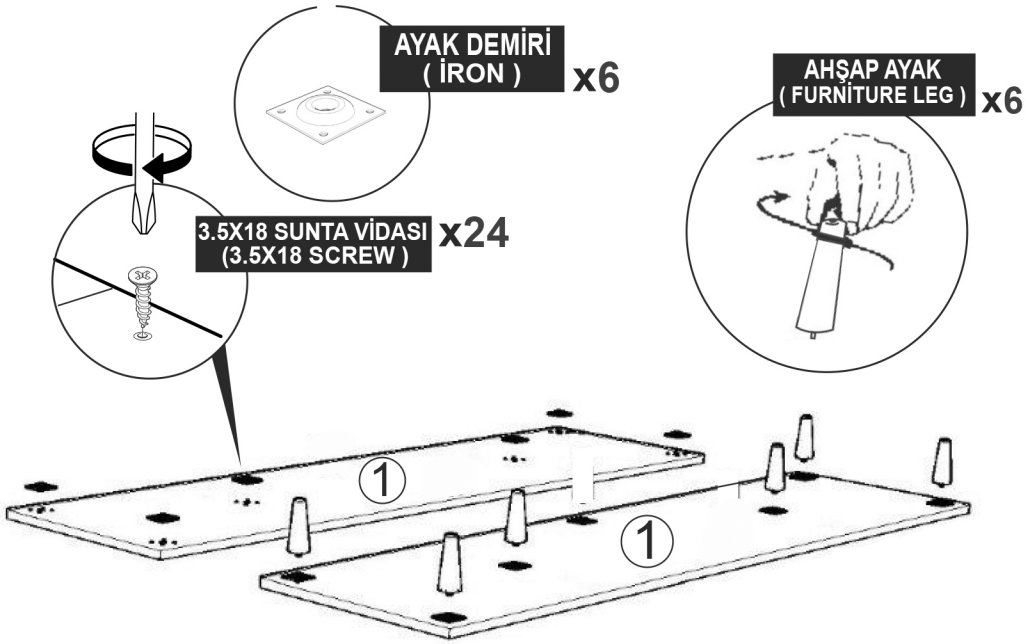
AYAK DEMİRİ
(İRON)
x6
AHŞAP AYAK
(FURNİTURE LEG)
x6
3.5X18 SUNTA VİDASI
(3.5X18 SCREW)
x24
1
1

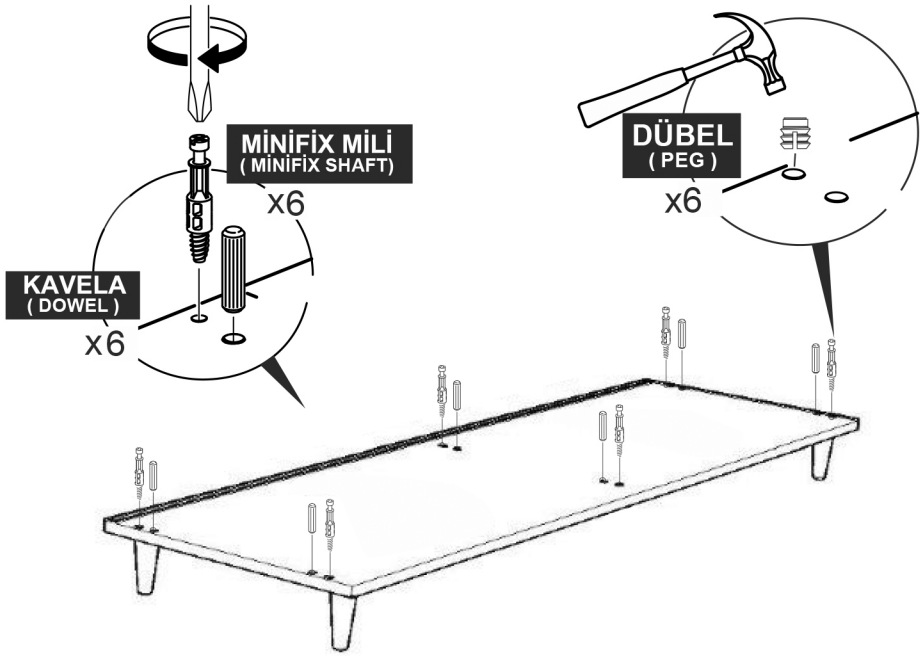
MİNİFİX MİLİ
(MİNİFİX SHAFT)
x6
KAVELA
(DOWEL)
x6
DÜBEL
(PEG)
x6

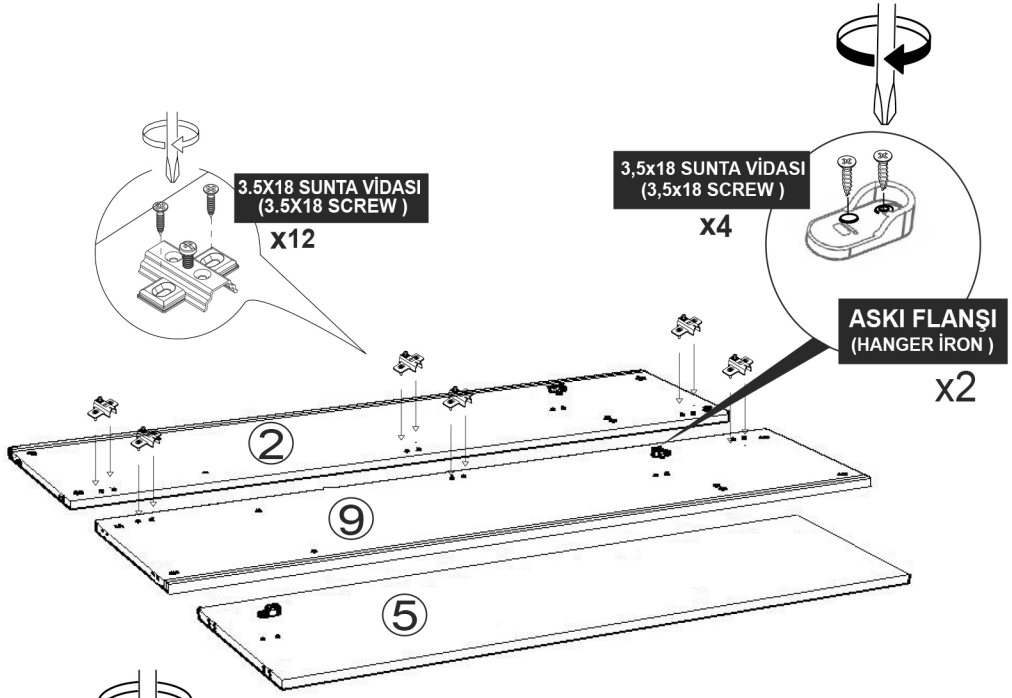
3.5X18 SUNTA VİDASI
(3.5X18 SCREW)
x12
3,5x18 SUNTA VİDASI
(3,5x18 SCREW)
x4
ASKI FLANŞI
(HANGER İRON)
x2
2
9
5

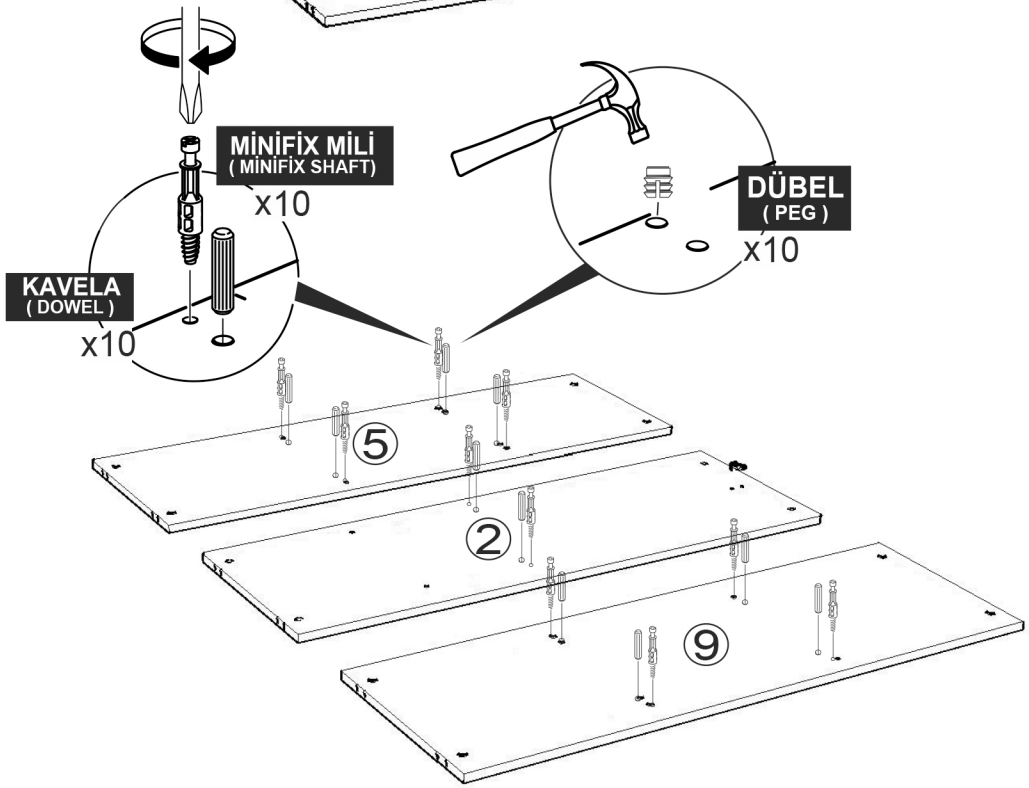
MİNİFİX MİLİ
(MİNİFİX SHAFT)
x10
KAVELA
(DOWEL)
x10
DÜBEL
(PEG)
x10
5
2
9

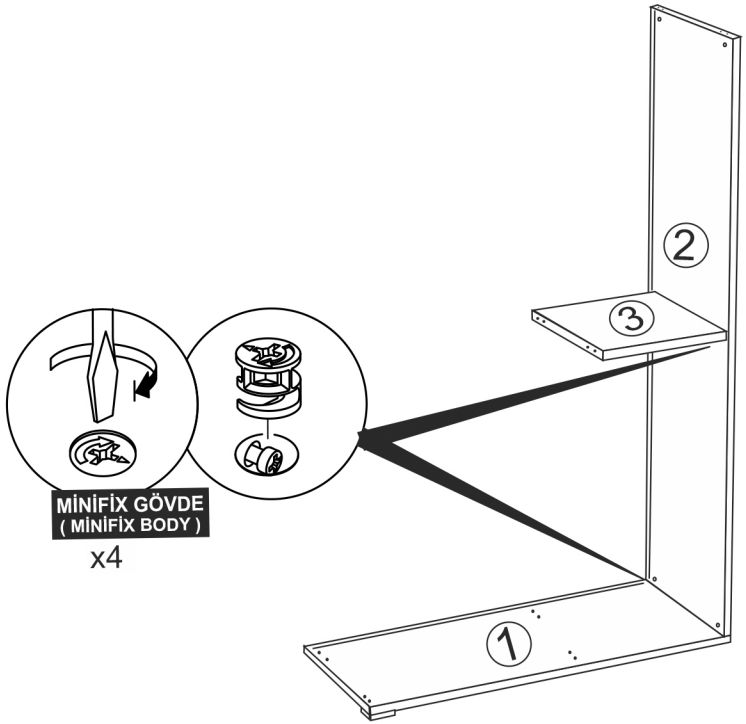
MİNİFİX GÖVDE
(MİNİFİX BODY)
x4
2
3
1

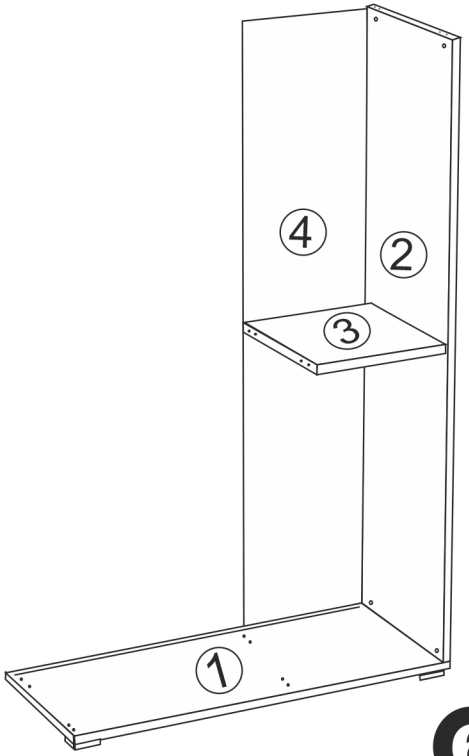
4
2
3
1

6

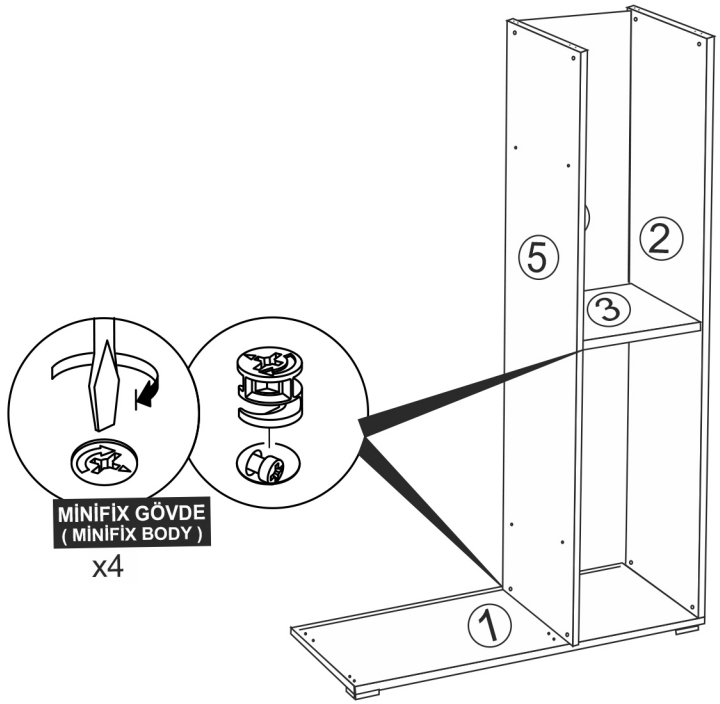
MİNİFİX GÖVDE
(MİNİFİX BODY)
x4
5
2
3
1

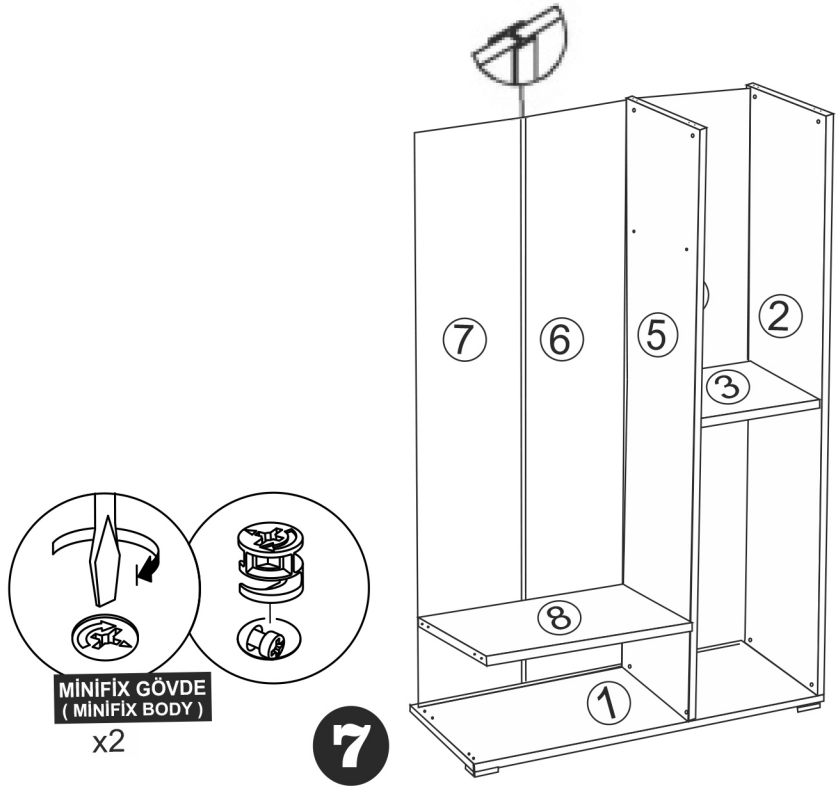
MİNİFİX GÖVDE
(MİNİFİX BODY)
x2
7
6
5
2
3
8
1

7

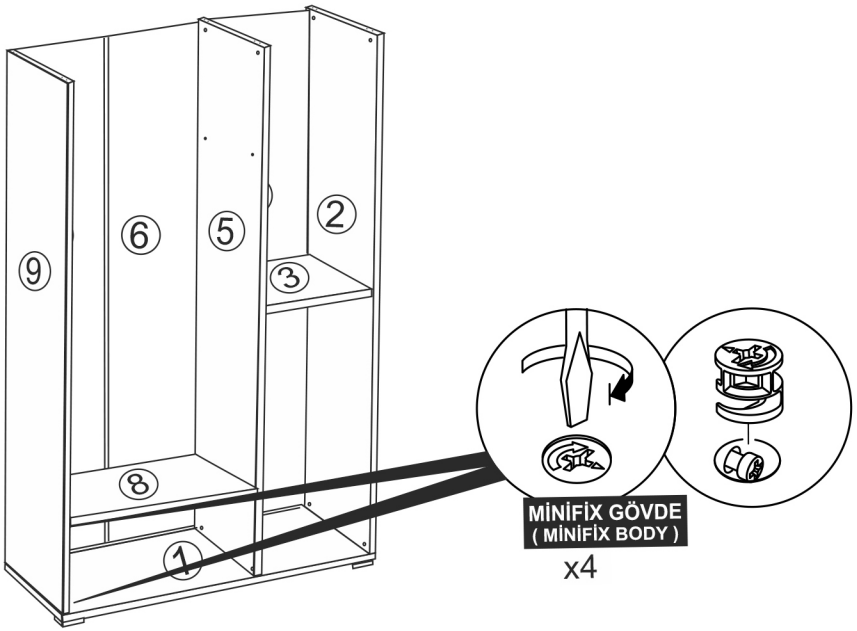

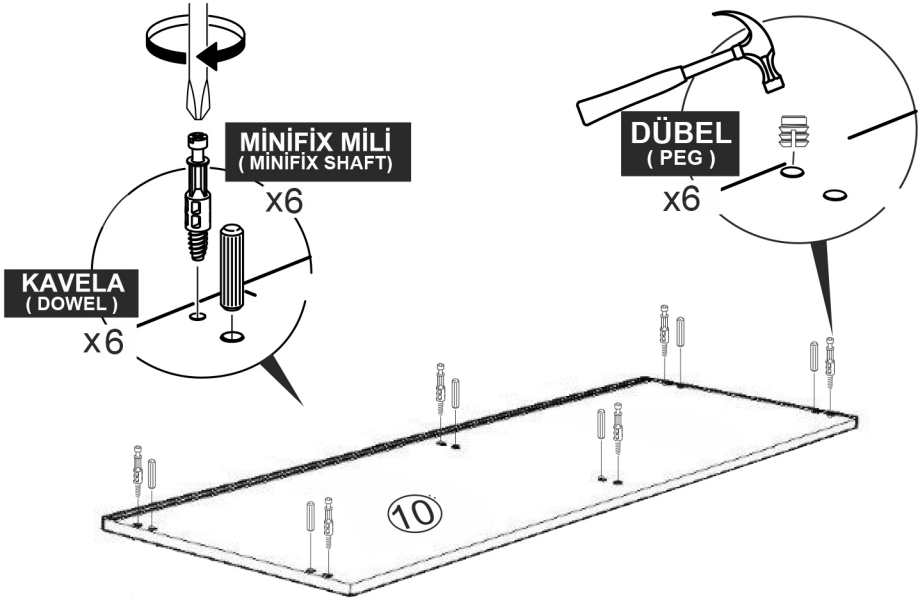

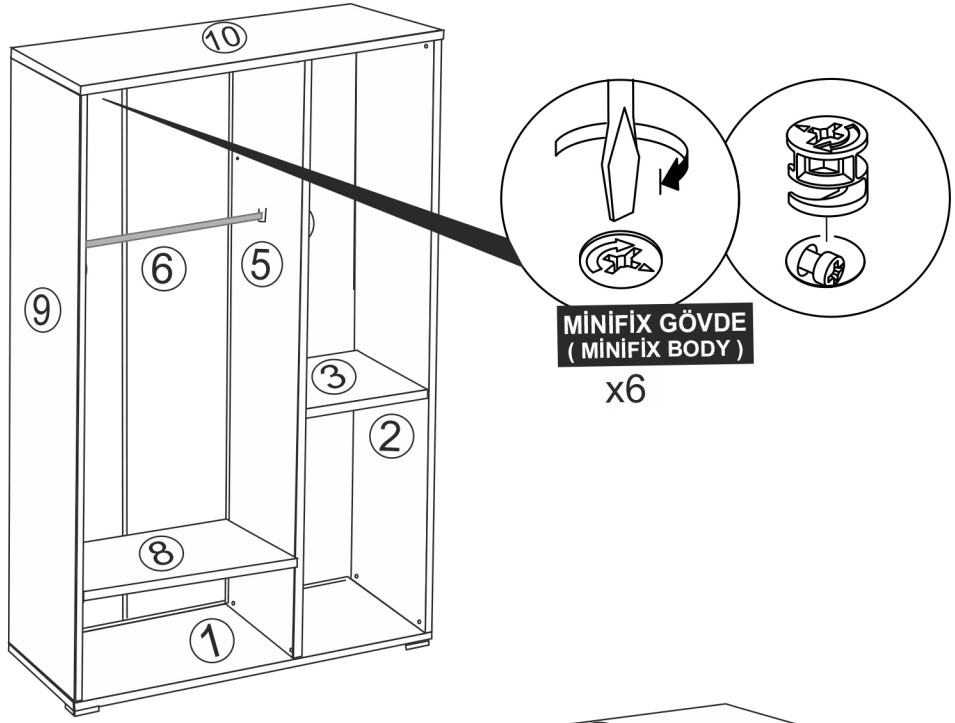

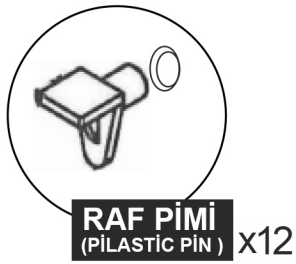

Not : Seyyar Rafları Çapraz Yerleştirin.
(Place Horızontal On The Movable Shelves.)

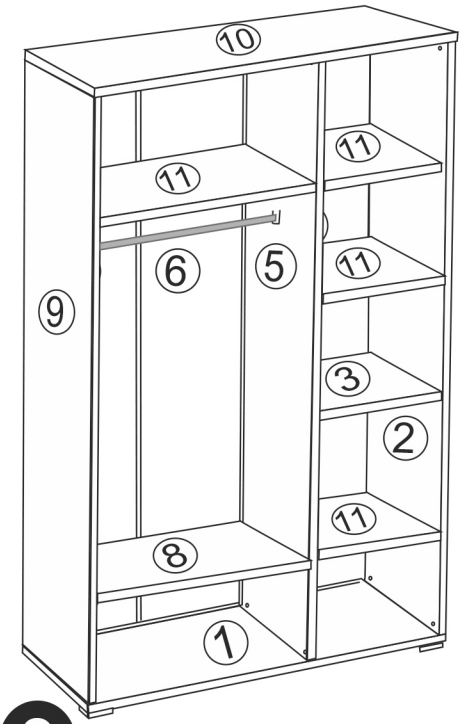

DÜZ MENTEŞE
(HİNGE)
X6

3.5X18 SUNTA VİDASI
(3.5X18 SCREW)
x12

YARIM DEVE MENTEŞE ORTA KAPAK X3
(HALF CAMEL HİNGE MIDDLE COVER)

3.5X18 SUNTA VİDASI
(3.5X18 SCREW) **x6**

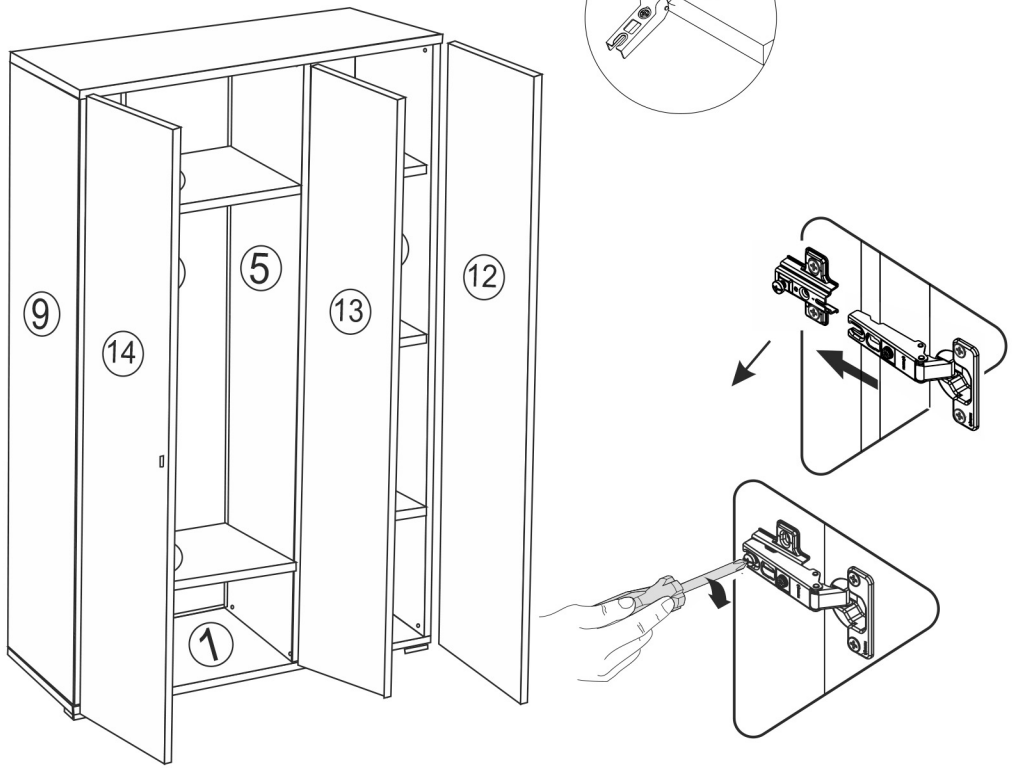

10

DERİNLİK AYARI
(DEPT ADJUSTMEN)

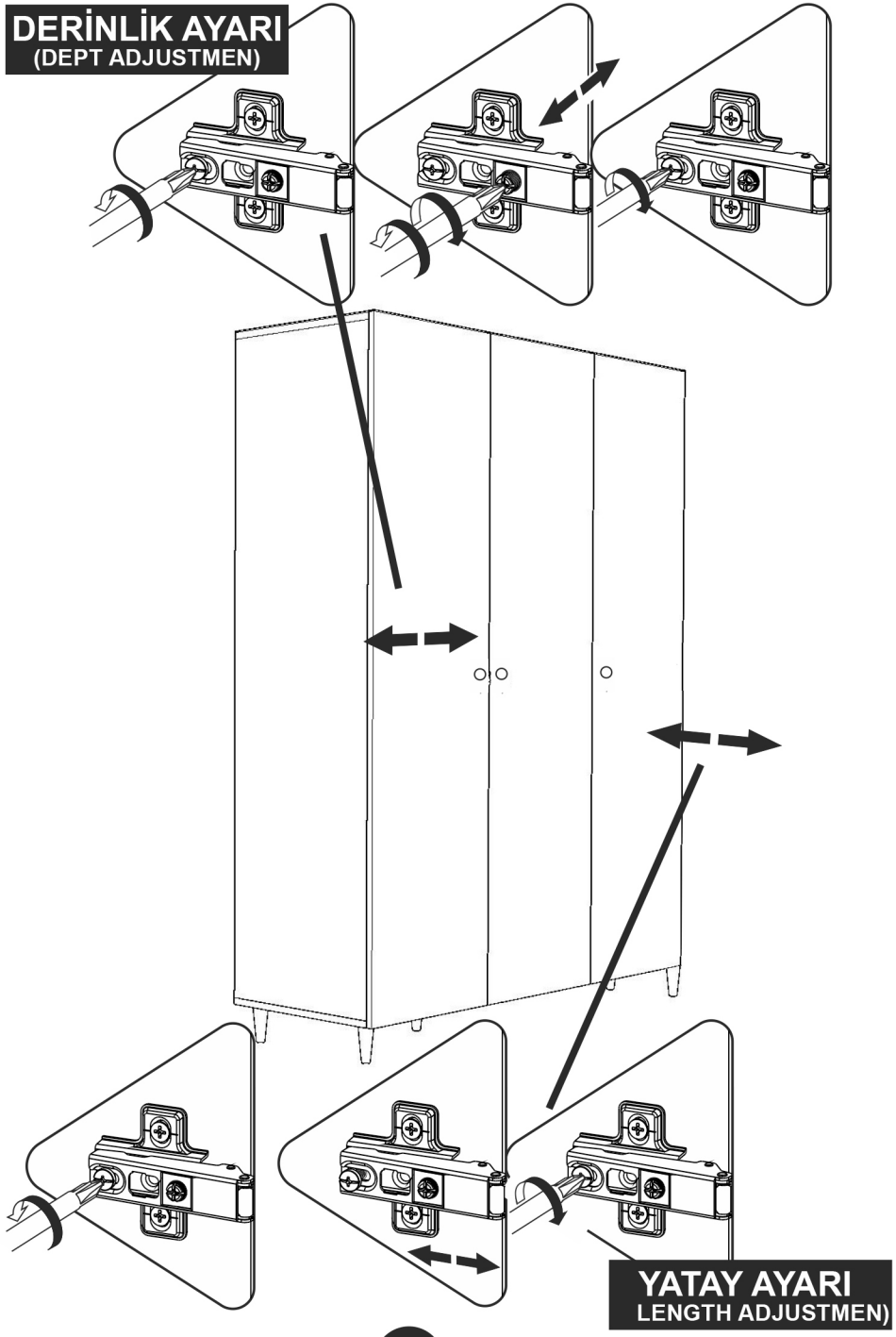

YATAY AYARI
LENGTH ADJUSTMEN)

11