VICAL
living spaces

INSTRUCCIONES DE MONTAJE

Ref : 33531

1	2
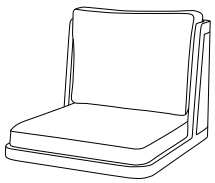 X1PC.	X4PC.

00 : 15 : 00	

PASO 1

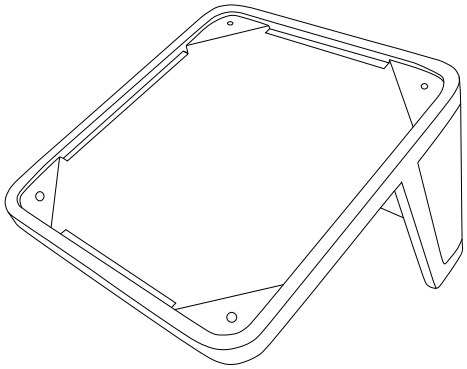

PASO 2

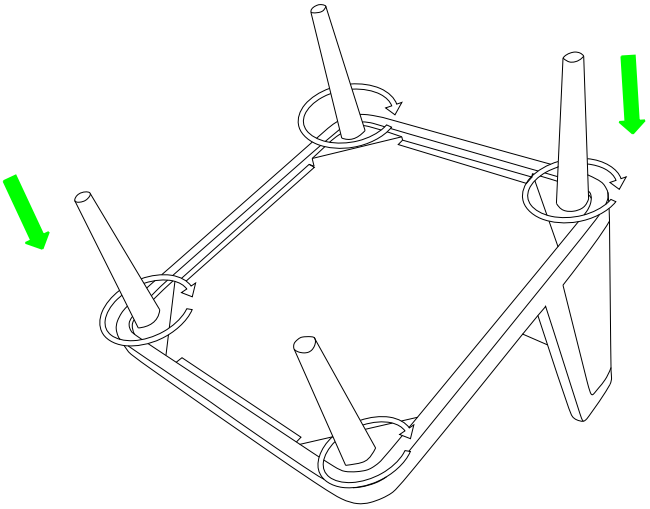
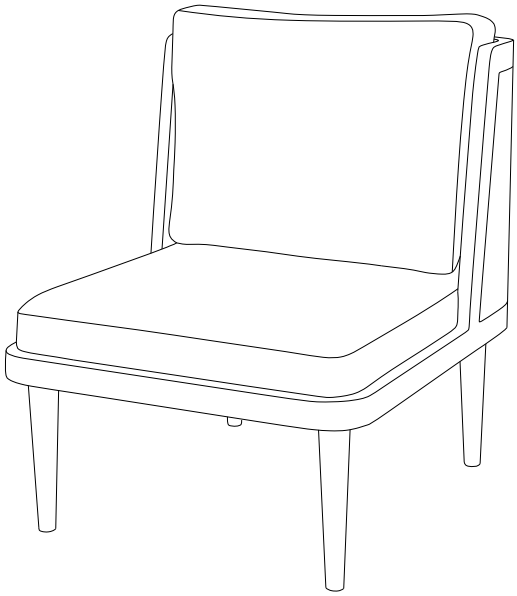
PASO 3